originali già fotocopiati

POLITECNICO DI TORINO

ESAME DI STATO
PER L'ABILITAZIONE ALL' ESERCIZIO
DELLA PROFESSIONE DI INGEGNERE

prima sessione 1997

tema n. 3 di Ingegneria Civile - Strutture

Eseguire la progettazione, in conglomerato cementizio armato, della struttura mostrata in figura (travi, solaio, pilastri e fondazioni). Si svolgano e si documentino le verifiche necessarie, precisando le ipotesi di calcolo adottate.

Riportare inoltre i diagrammi delle azioni interne ed includere gli schizzi quotati dei principali particolari costruttivi. La struttura presenta le dimensioni riportate in figura ed e' sollecitata, oltre che dal peso proprio, da un sovraccarico verticale uniforme di $q=4000\ N/m^2$.

Per il terreno di fondazione si ammette una tensione ammissibile di $0.20\ N/mm^2$ mentre sono a scelta del candidato le caratteristiche meccaniche dei materiali.

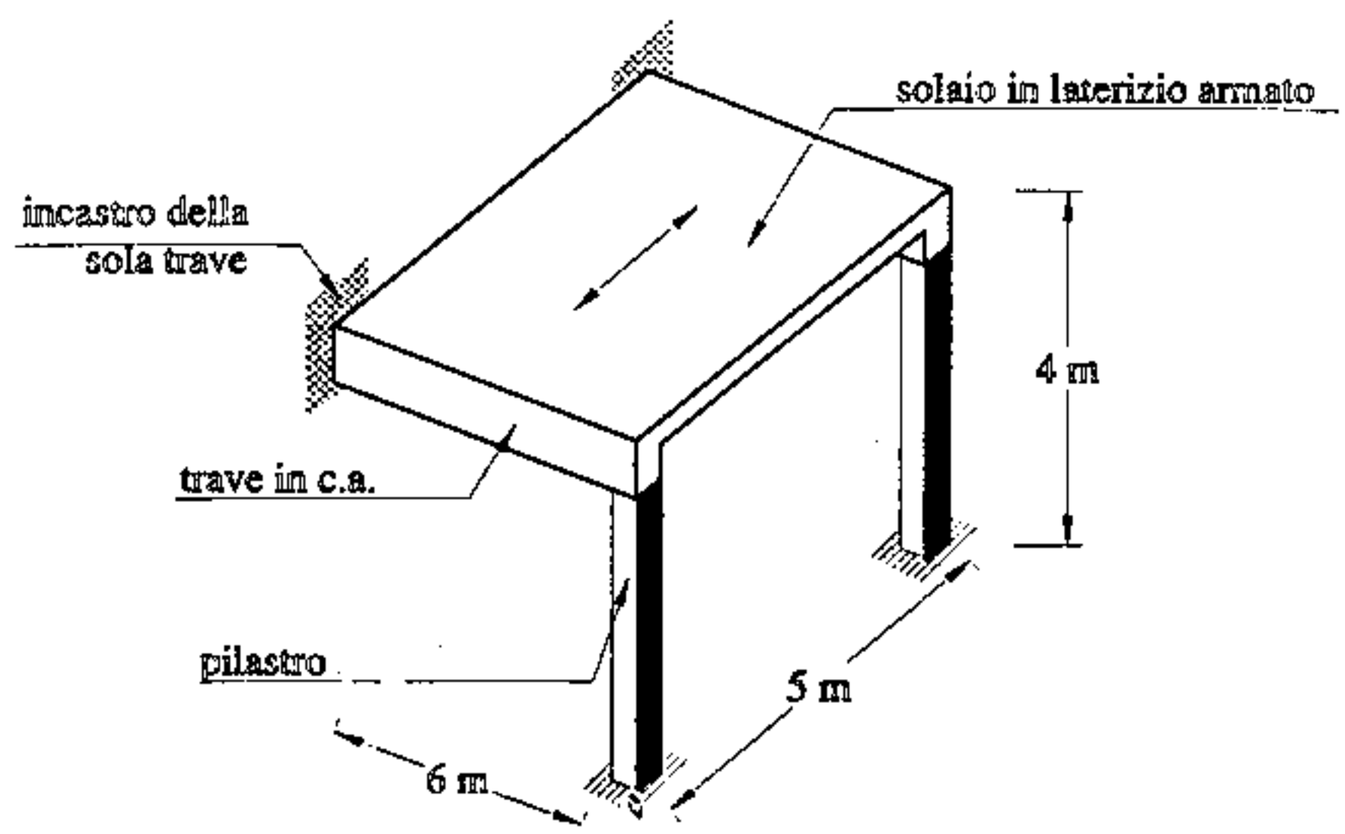

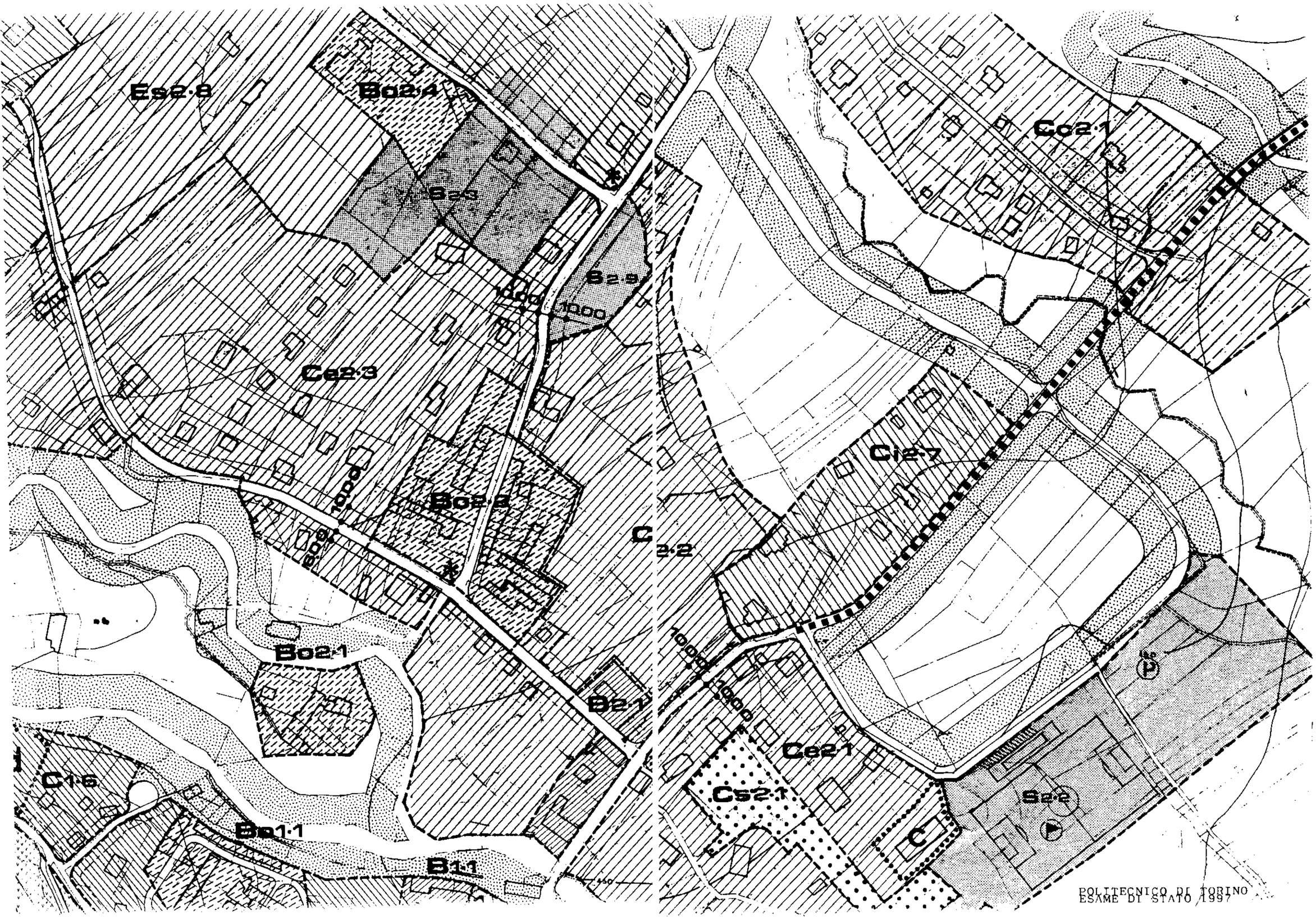
Es2·8
Bo2·4
Sa2
S2·9
Ce2·3
Bo2·3
C2·2
Bo2·1
B2·1
C1·6
Bo1·1
B1·1
Co2·1
Ci2·7
Ce2·1
Cs2·1
C
S2·2
POLITECNICO DI TORINO
ESAME DI STATO 1997